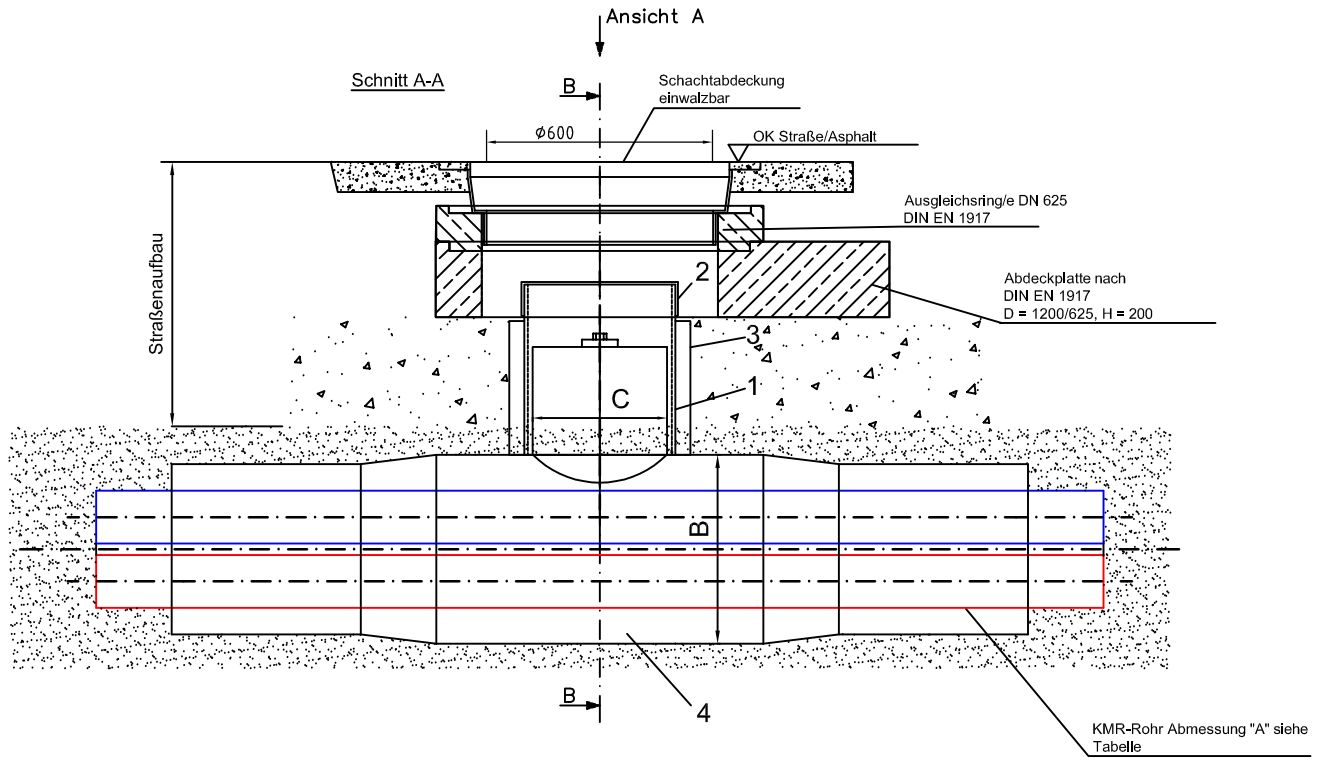

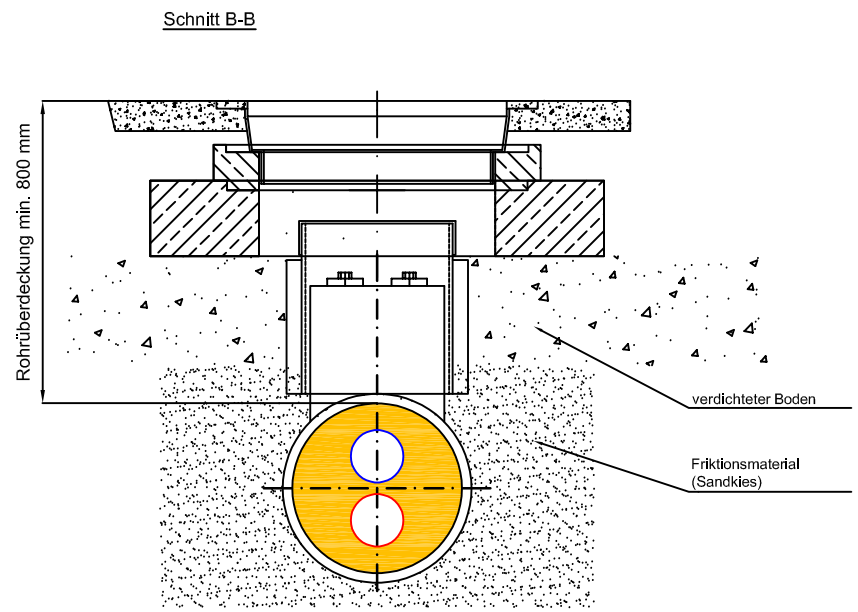

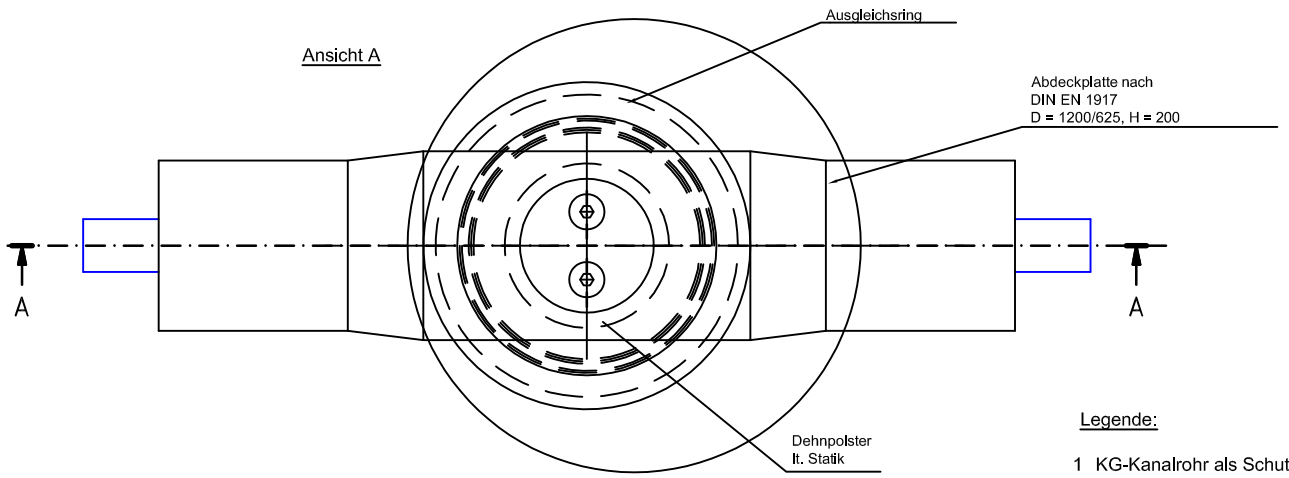

Legende:

1 KG-Kanalrohr als Schutzrohr.
Länge örtlich angepaßt.

2 Kappe für KG-Kanalrohr.

3 Dehnpolster lt.Statik

4 Absperrorgan für Erdverlegung.

PLAN

Diplom - Ingenieur (FH)
Ralf Schobries

An de Diek 6d, 24855 Bollingstedt
Tel. +49 - (0) 175 22 44 512
E-Mail: r.schobries@plan-g.com

f							A 3	Maßstab: ---	Blattgröße: 0,12 m²
e							Kunde: Gemeinde Husby	
d					Datum	Name		
				Bearb.	20.01.24	Schobries		
c				Gepr.	20.01.24	Schobries	Benennung: Prinzipskizze Schachtabdeckung für erdverlegte Doppelrohr Absperrhähne	
				Freig.	20.01.24	Schobries		
b				Projekt Nr.			Zeichnungsnummer	Blatt
a				PG 821/23			821 23 9001	1v1
	Änderung	Datum	Name	Urspr.:			Ers. f.:	Ers. d.:

"Urheberschutzvermerk nach DIN ISO 16016 beachten". Für diese Zeichnung behalten wir uns alle Rechte vor.
Ohne unsere Zustimmung darf sie weder veröffentlicht, vervielfältigt, geändert, Dritten zugänglich
gemacht , noch für einen anderen als den vereinbarten Zweck benutzt werden.

0,12 m²